ROLEC®

Our passion is enclosures.

taraPLUS

Система подвеса

Технические данные

taraPLUS

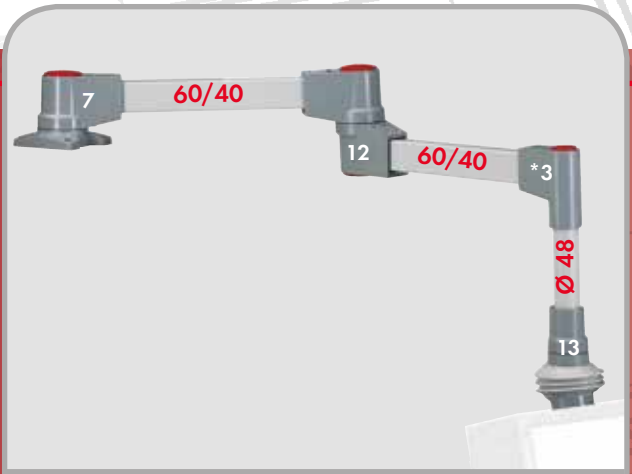

Конфигурируемая гибкая система подвеса для нагрузок от малых до средних

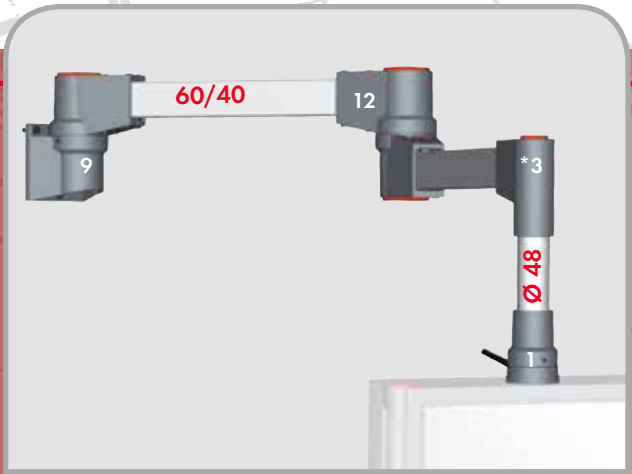

26 элементов сочленения из алюминиевого сплава

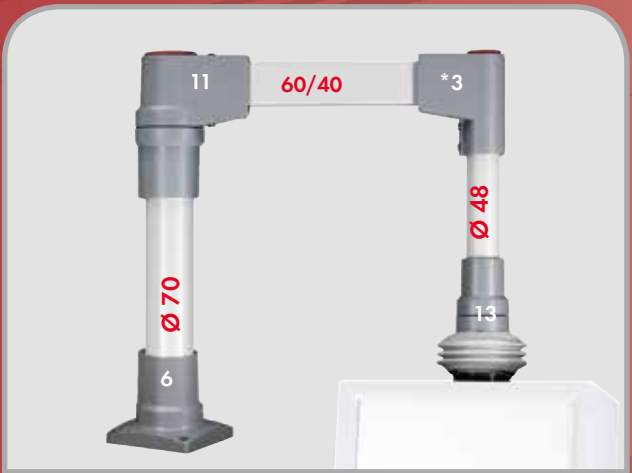

Трубы круглого и прямоугольного сечения

Удобная прокладка кабеля и быстрая регулировка

Элементы системы выполнены из алюминиевого сплава (Al Si 12)

Трубы – стальные

Фланцы для труб:

круглый Ø 48 мм

круглый Ø 70 мм

прямоугольный 60/40 мм

квадратный 50 мм

Защита от пыли и влаги IP54 / EN 60529.

Гофрированные кожухи светло-серого цвета RAL 7035.
Элементы системы покрыты порошковой эмалью светло-серого цвета RAL 7040.
Трубы **покрыты** порошковой эмалью светло-серого цвета RAL 7035.

По заказу возможна покраска в другой цвет.

Система подвеса taraPLUS рекомендована для монтажа корпусов aluFACE, staKOM, topVISION и multiVISION.

Элементы системы taraPLUS:

RAL 7040 ROLEC	Артикул	RAL 7031 BECKHOFF	Артикул	Элементы	Масса, г
1	149.025.500	1	149.025.510	Поворотный адаптер подвесной	480
1a	149.025.501	1a	149.025.511	Поворотный адаптер опорный	480
2	149.035.000	2	149.035.010	Угловой поворотный адаптер	1.100
*3	149.020.000	*3	149.020.010	Угол 48	800
4	149.020.001	4	149.020.011	Угол 70	1.800
5	149.030.000	5	149.030.010	Основание 48	700
6	149.030.001	6	149.030.011	Основание 70	1.150
7	149.005.000	7	149.005.010	Угловое поворотное основание	2.450
8	149.005.001	8	149.005.011	Поворотное основание	1.700
9	149.010.000	9	149.010.010	Угловое поворотное настенное основание	2.750
10	149.010.001	10	149.010.011	Поворотное настенное основание	2.000
11	149.040.000	11	149.040.010	Угловой поворотный соединитель	2.300
12	149.015.000	12	149.015.010	Поворотный соединитель	3.000
13	149.025.001	13	149.025.011	Шарнирный поворотный соединитель	1.350
14	149.035.001	14	149.035.011	Шарнирный угловой поворотный соединитель	1.800
15	149.025.002	15	149.025.012	Пультовой адаптер	1.050
16	149.025.003	16	149.025.013	Шарнирный пультовой адаптер	2.150
17	149.025.004	17	149.025.014	Шарнирный пультовой адаптер	2.150
18	149.035.002	18	149.035.012	Угловой поворотный пультовой адаптер	1.500
19	149.035.003	19	149.035.013	Шарнирный угловой поворотный пультовой адаптер	2.600
20	149.035.005	20	149.035.015	Шарнирный угловой поворотный пультовой адаптер	2.600
28	149.045.000	28	149.045.010	Шарнирное настенное основание	3.500

№ рисунка на следующих страницах

***3. Угол 48 предназначен только для крепления корпуса к горизонтальной прямоугольной трубе 60/40 мм.**

Соответствие:

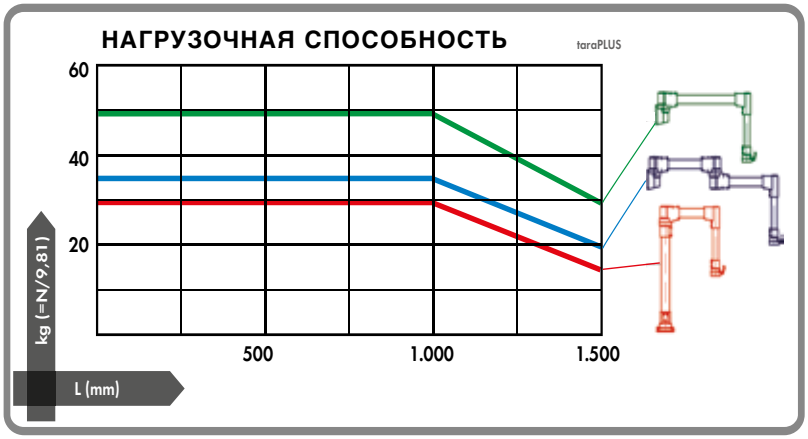

Технические данные
taraPLUS

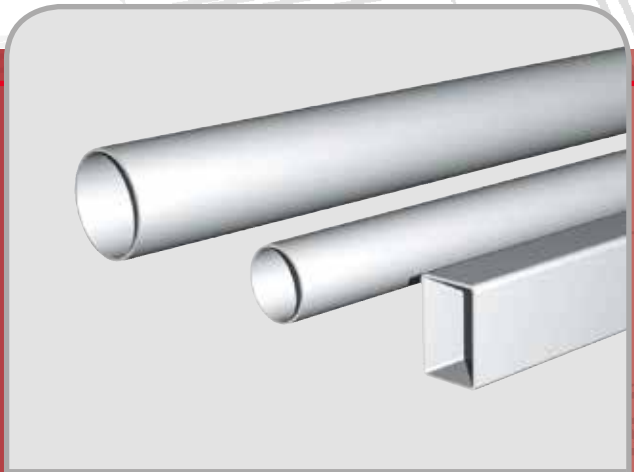

Трубы круглого и прямоугольного сечения

Специальная труба для Beckhoff PC

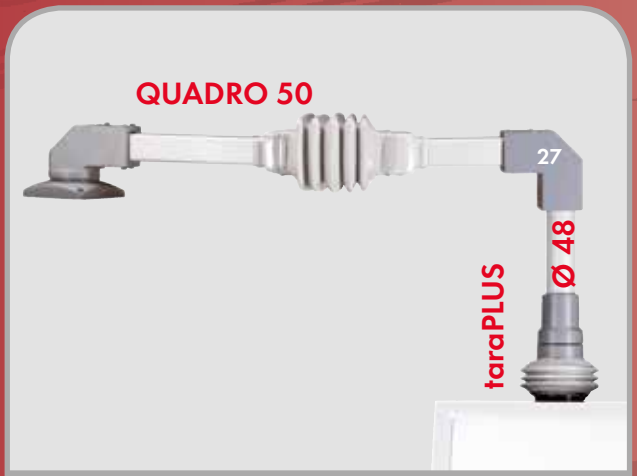

Соединение с системой QUADRO 50

Элементы системы выполнены из алюминиевого сплава (Al Si 12) и из чугуна с шаровидным графитом (GGG40)

Трубы – стальные

Фланцы для труб:

круглый Ø 48 мм

круглый Ø 70 мм

прямоугольный 60/40 мм

квадратный 50 мм

Защита от пыли и влаги IP54 / EN 60529.

Гофрированные кожухи светло-серого цвета RAL 7035. Элементы системы **покрыты** порошковой эмалью светло-серого цвета RAL 7040.

Трубы **покрыты** порошковой эмалью светло-серого цвета RAL 7035.

По заказу возможна покраска в другой цвет.

Система подвеса taraPLUS рекомендована для монтажа корпусов aluFACE, staKOM, topVISION и multiVISION.

Элементы системы taraPLUS:

	RAL 7040 ROLEC Артикул		RAL 7031 BECKHOFF Артикул	Элементы	Масса, г
27	149.021.000	27	149.021.010	taraPLUS/QUADRO угол 50	1.480
	RAL 7040 ROLEC Mat. no.		**RAL 7031 BECKHOFF Mat. no.**	**Специальные элементы для Beckhoff-PC**	**Масса, г**
22	146.025.008	22	146.025.011	Поворотный адаптер	300
23	146.025.024	23	146.025.016	Поворотный адаптер	250
24	146.010.114	24	146.010.112	Адаптер для задней стенки	900
25	146.025.009	25	146.025.019	Адаптер для консоли	500
	RAL 7035 ROLEC Mat. no.		**RAL 9006 BECKHOFF Mat. no.**	**Трубы**	**Масса, г**
21	144.300.250	*26	144.330.250	Круглая труба 48 – 0,25 м	900
21	144.300.500	*26	144.330.500	Круглая труба 48 – 0,50 м	1.800
21	144.300.750	*26	144.330.750	Круглая труба 48 – 0,75 м	2.700
21	144.301.000	*26	144.331.000	Круглая труба 48 – 1,00 м	3.600
21	144.320.250	21	144.340.250	Круглая труба 70 – 0,25 м	1.750
21	144.320.500	21	144.340.500	Круглая труба 70 – 0,50 м	3.450
21	144.321.000	21	144.341.000	Круглая труба 70 – 1,00 м	6.900
21	144.321.500	21	144.341.500	Круглая труба 70 – 1,50 м	10.300
21	144.322.000	21	144.342.000	Круглая труба 70 – 2,00 м	13.800
21	144.310.500	21	144.350.500	Прямоугольная труба 60/40 – 0,50 м	2.150
21	144.310.750	21	144.350.750	Прямоугольная труба 60/40 – 0,75 м	3.200
21	144.311.000	21	144.351.000	Прямоугольная труба 60/40 – 1,00 м	4.300
21	144.311.500	21	144.351.500	Прямоугольная труба 60/40 – 1,50 м	6.400

№ рисунка на следующих страницах

***26 Специальная круглая труба 48 для Beckhoff PC**

ROLEC Функции и размеры элементов системы

taraPLUS

Поворотный адаптер

149.025.500 149.025.501

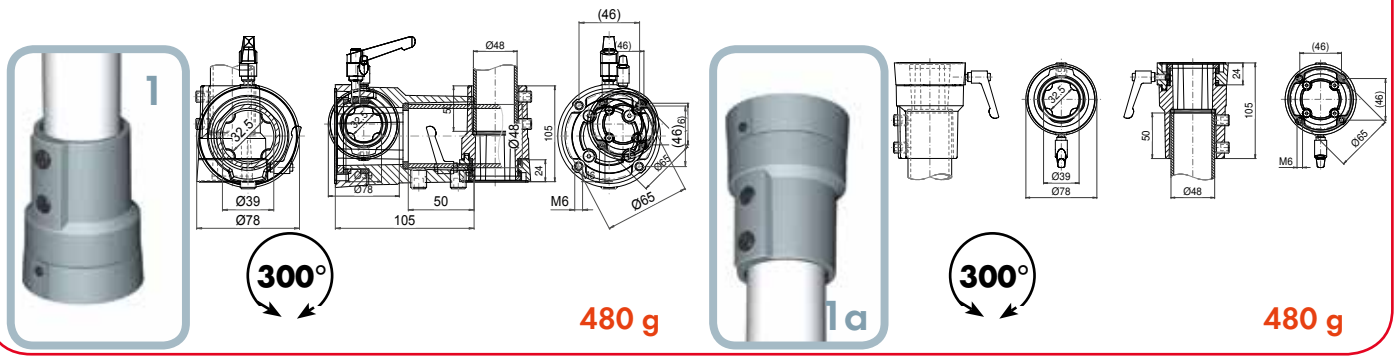

Угловой поворотный адаптер

149.035.000

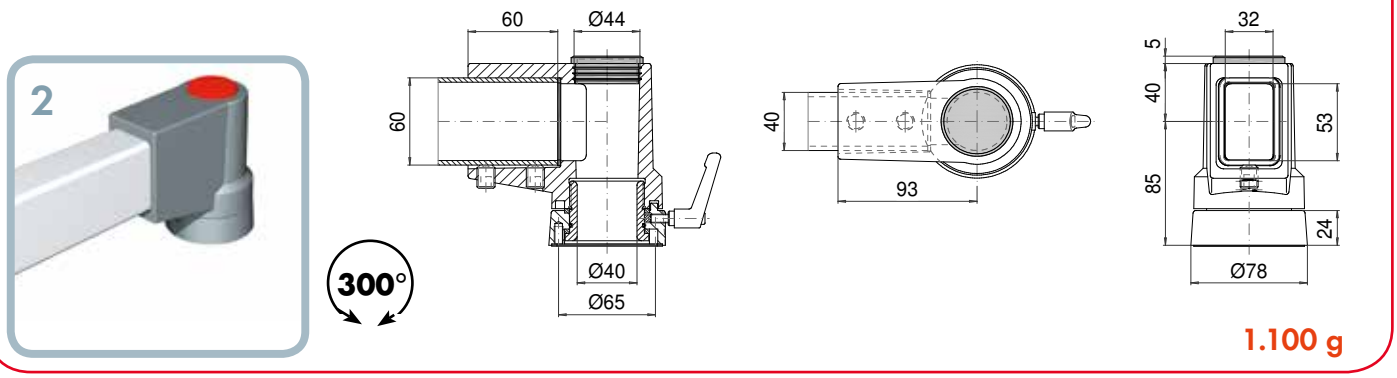

Угол 48

149.020.000

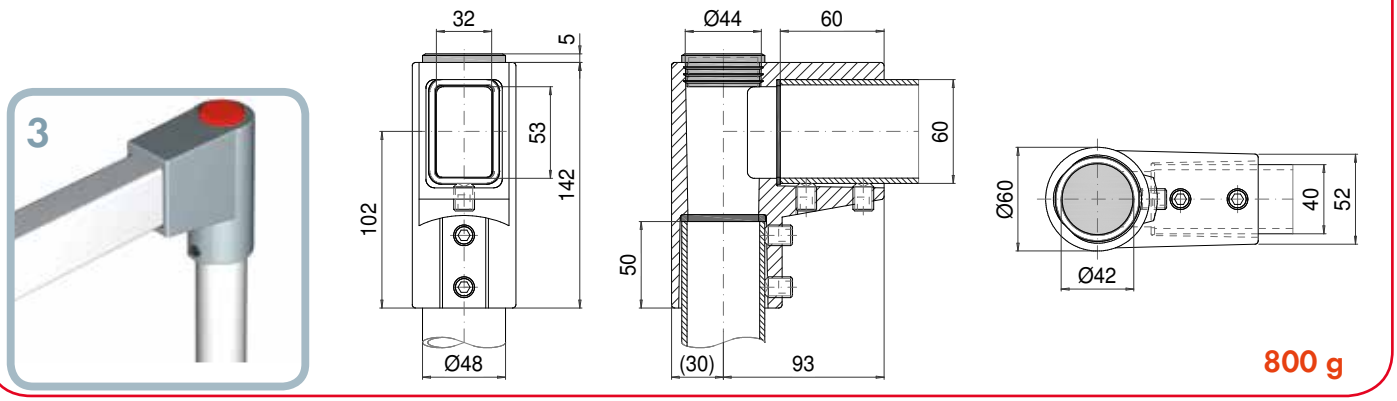

Угол 70

149.020.001

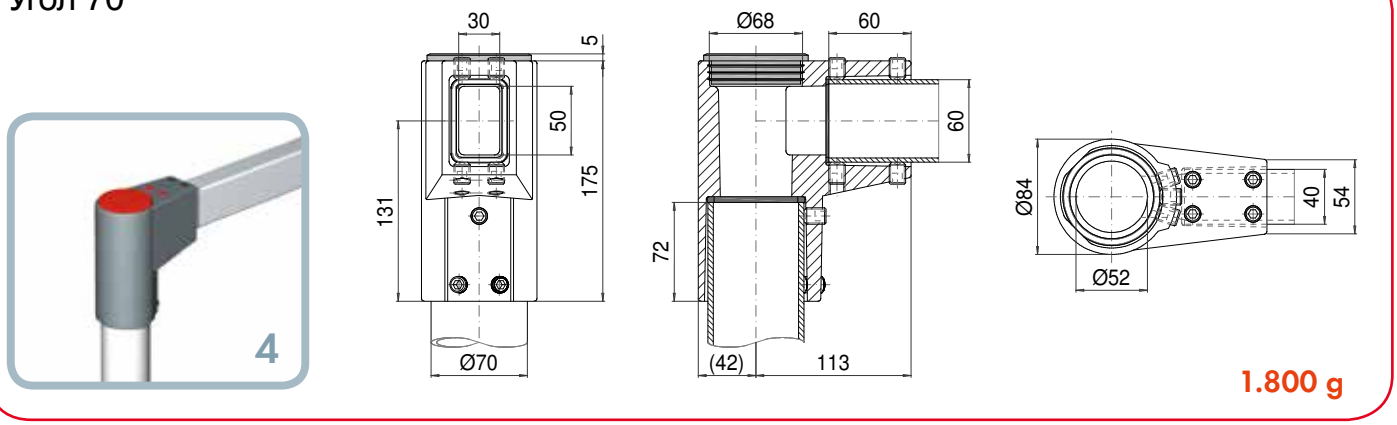

Основание 48

149.030.000

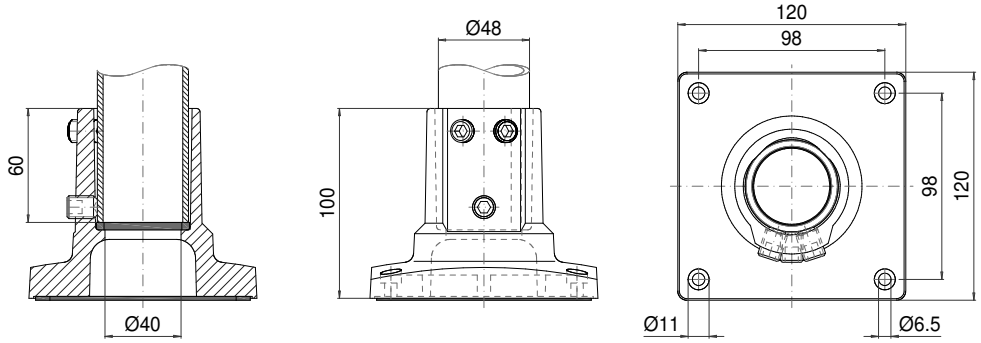

700 g

Основание 70

149.030.001

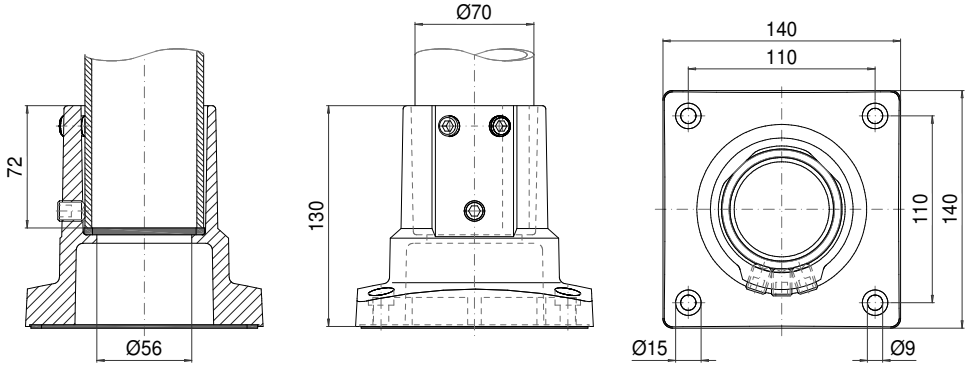

1.150 g

Угловое поворотное основание

149.005.000

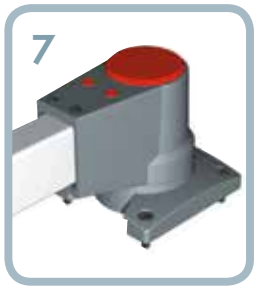

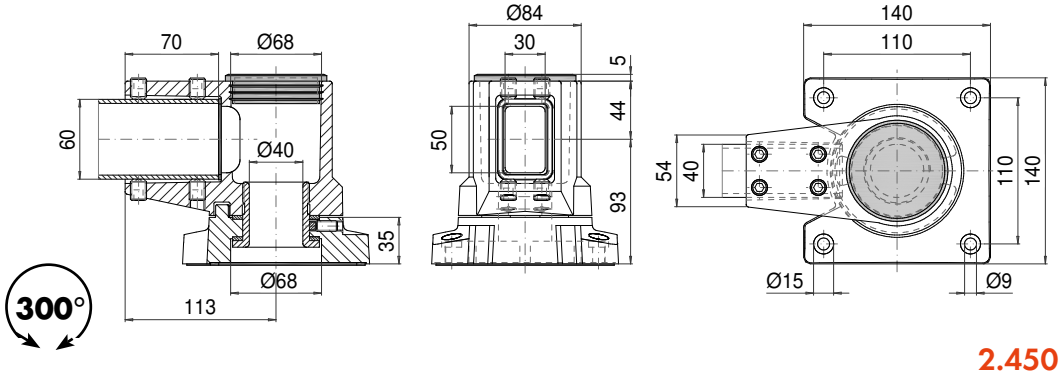

2.450 g

Поворотное основание

149.005.001

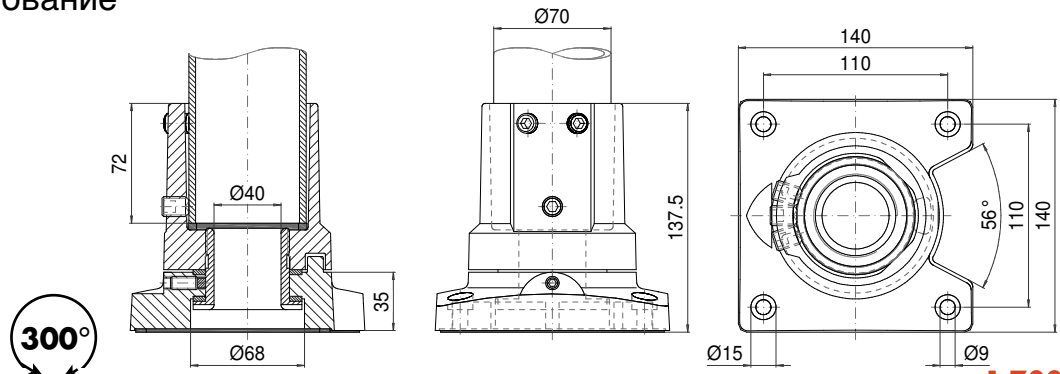

1.700 g

ROLEC Функции и размеры элементов системы

taraPLUS

Угловое поворотное настенное основание

149.010.000

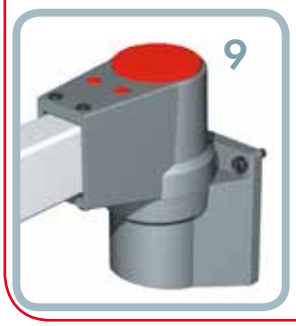

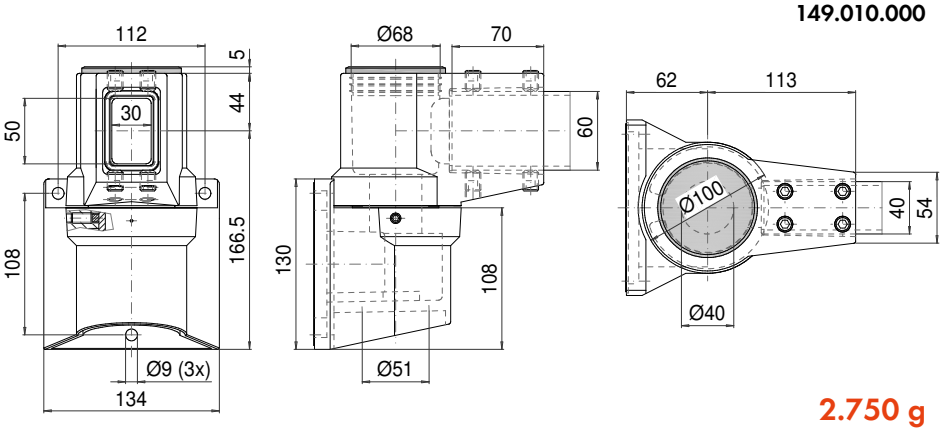

2.750 g

Поворотное настенное основание

149.010.001

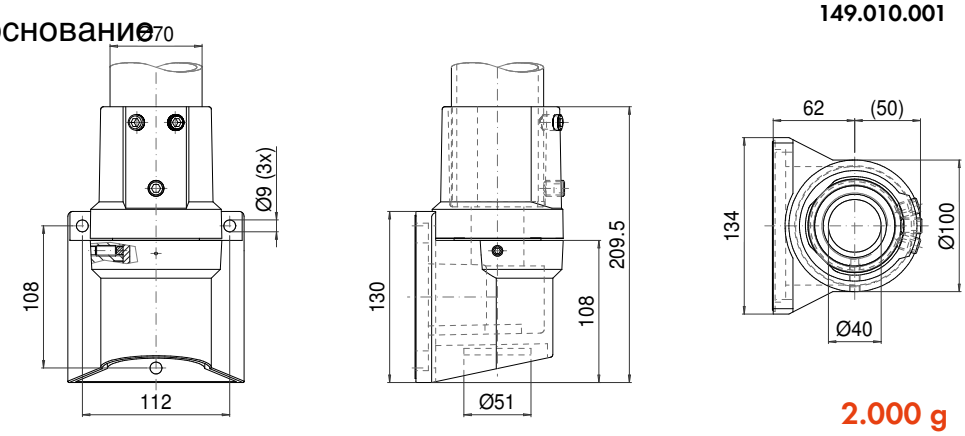

2.000 g

Угловой поворотный соединитель

149.040.000

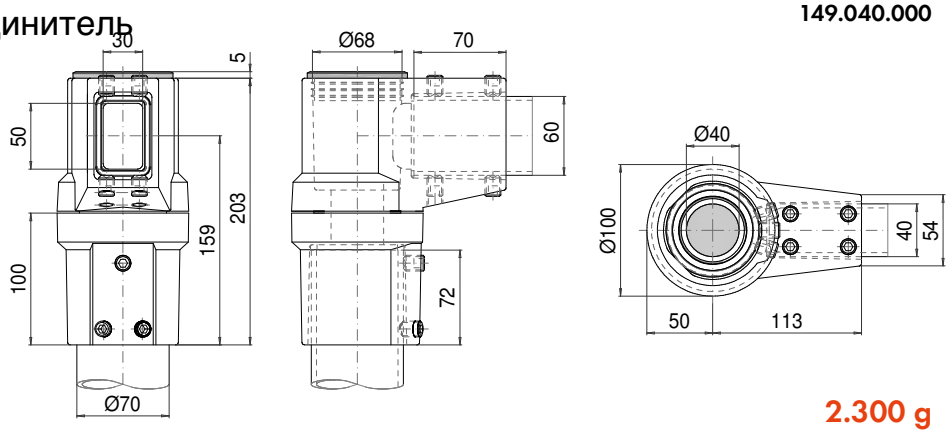

2.300 g

Поворотный соединитель

149.015.000

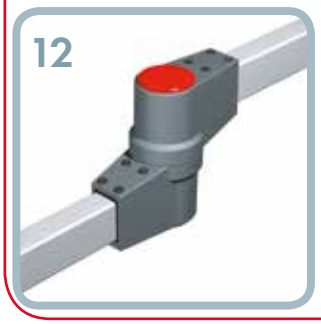

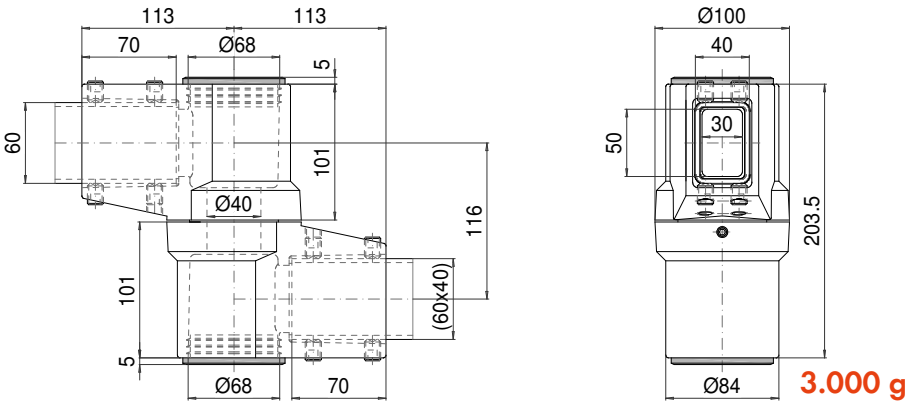

3.000 g

Шарнирный поворотный соединитель

149.025.001

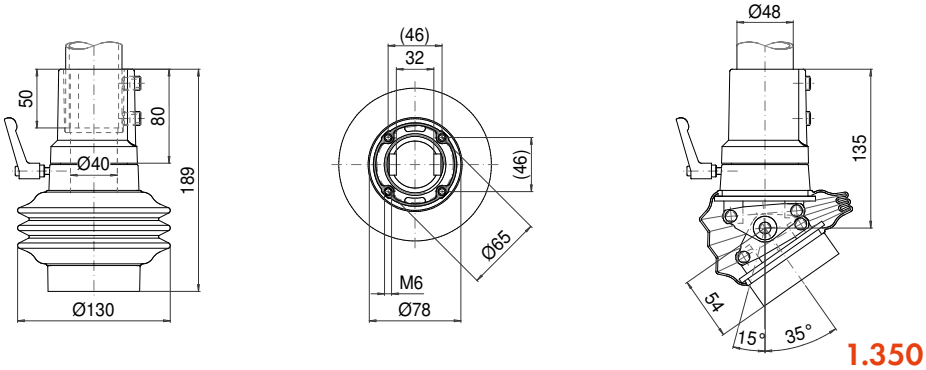

1.350 g

Шарнирный угловой поворотный соединитель

149.035.001

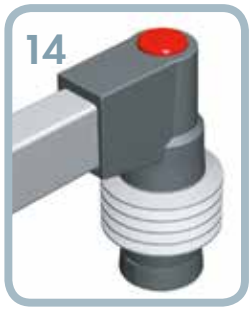

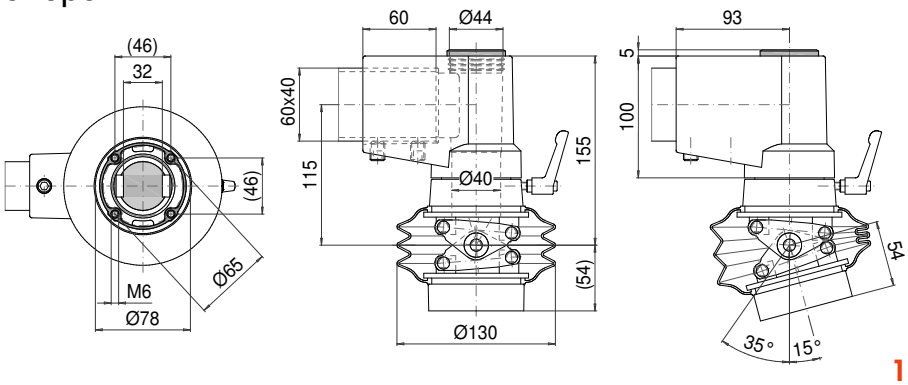

1.800 g

Пультовой адаптер

149.025.002

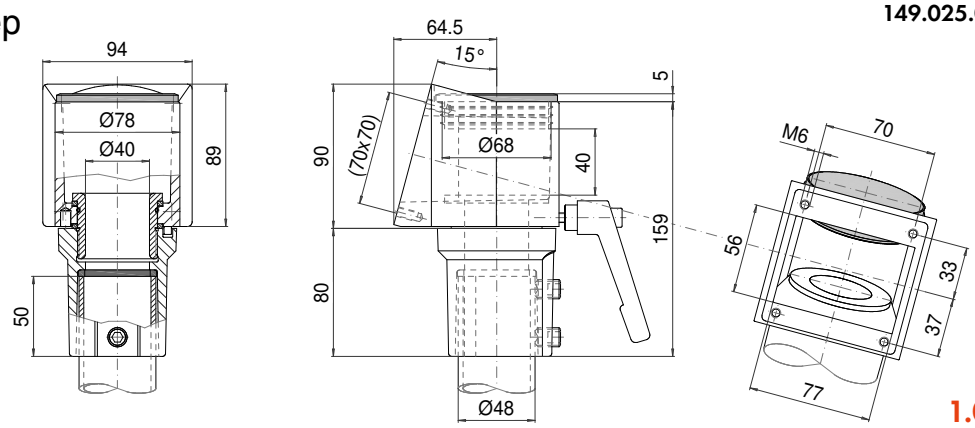

1.050 g

Шарнирный пультовой адаптер

149.025.003

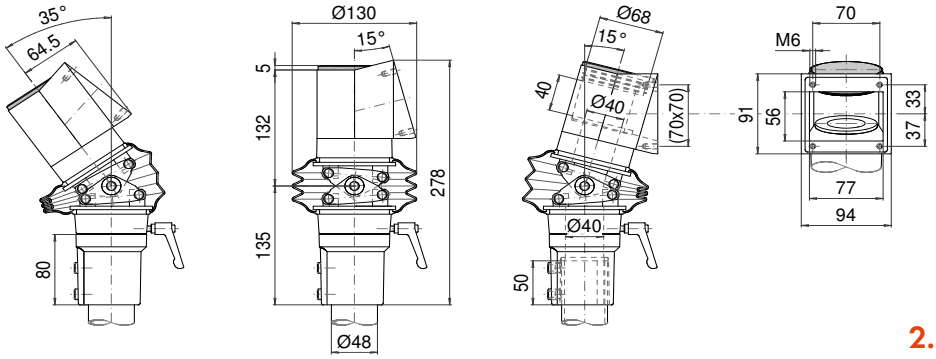

2.150 g

ROLEC Функции и размеры элементов системы

taraPLUS

Шарнирный пультовой адаптер

149.025.004

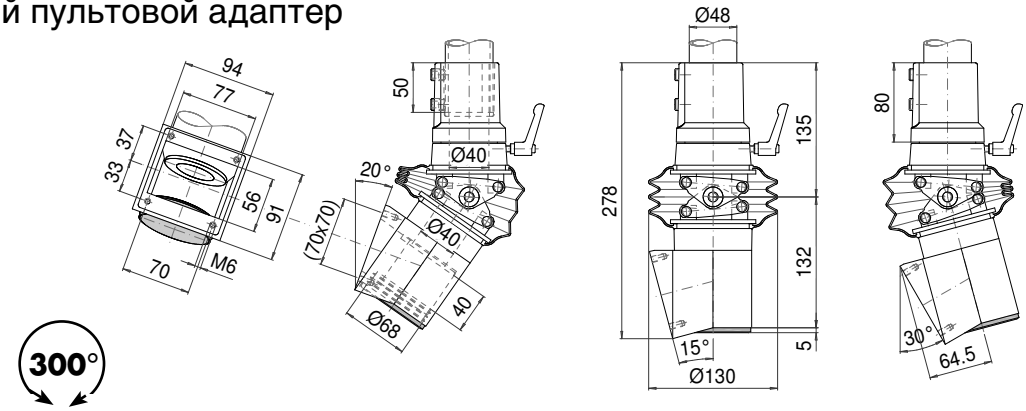

2.150 g

Угловой поворотный пультовой адаптер

149.035.002

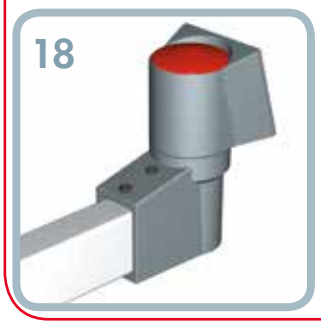

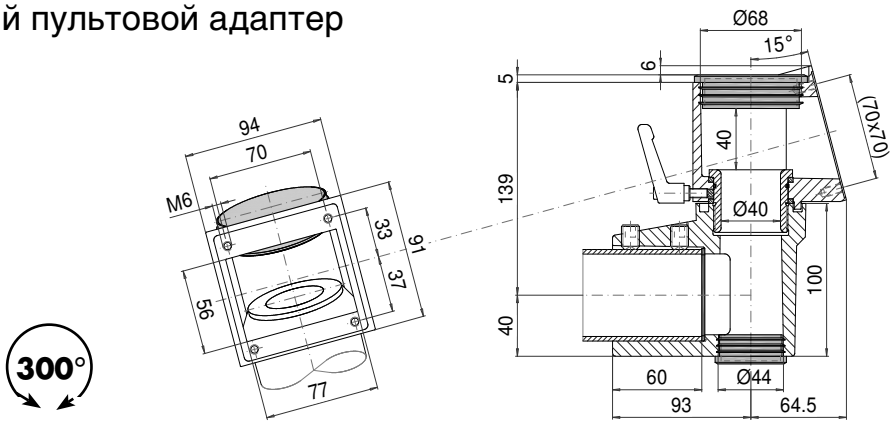

1.500 g

Шарнирный угловой поворотный пультовой адаптер

149.035.003

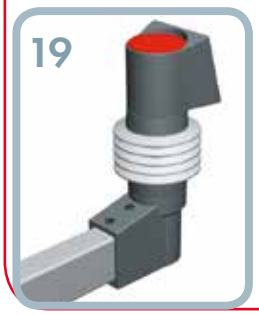

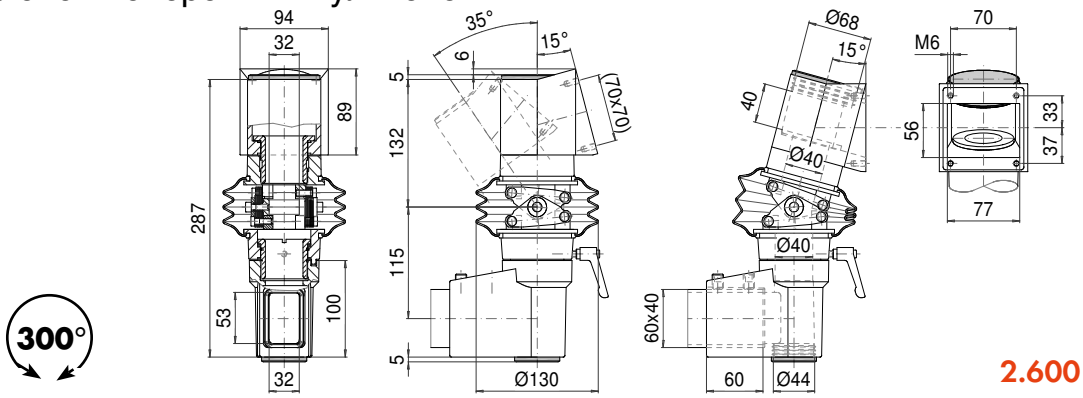

2.600 g

Шарнирный угловой поворотный пультовой адаптер

149.035.005

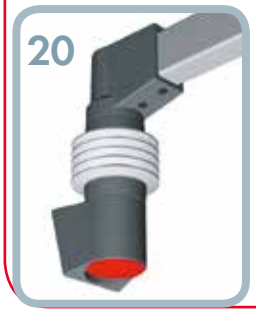

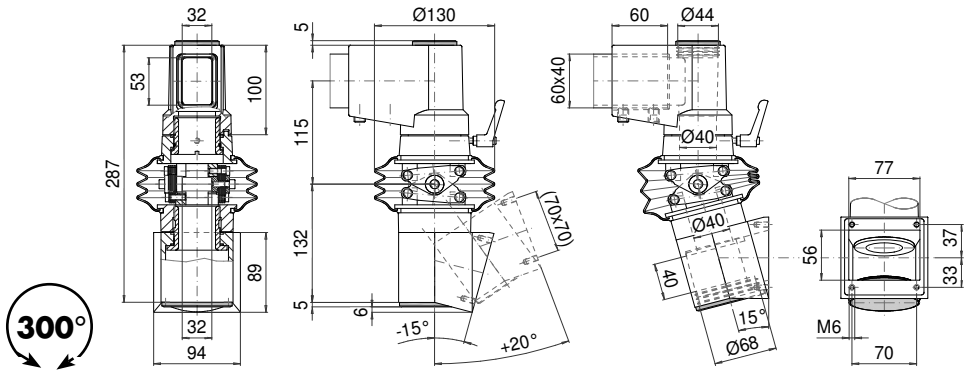

2.600 g

Трубы

21

144.30x.xxx

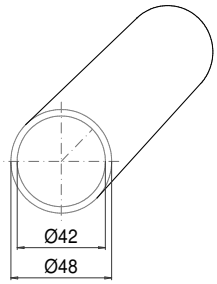

1,00 m = 3.600 g

144.31x.xxx

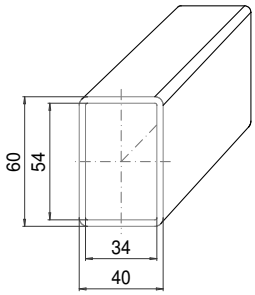

1,00 m = 4.300 g

144.32x.xxx

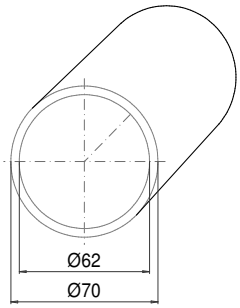

1,00 m = 6.900 g

Поворотный адаптер

146.025.008

22

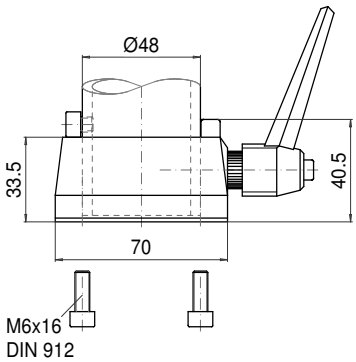

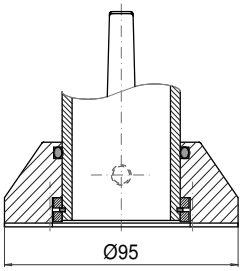

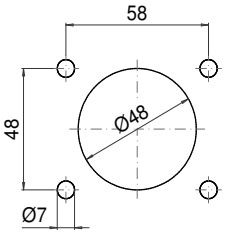

300 g

Поворотный адаптер

146.025.024

23

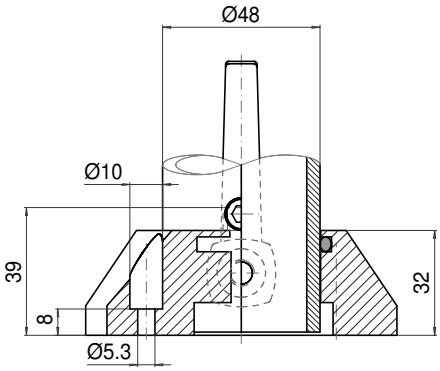

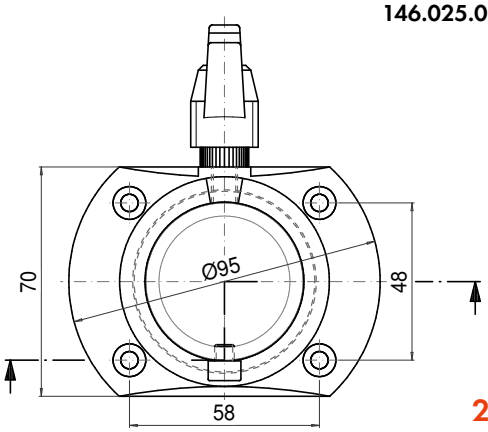

250 g

Адаптер для задней стенки

146.010.114

24

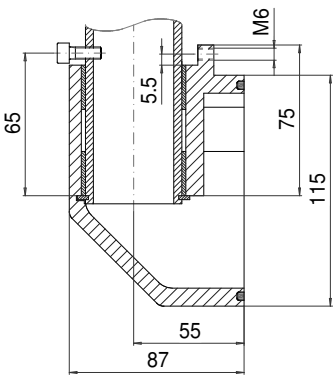

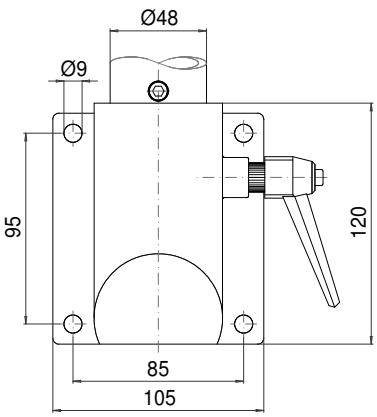

900 g

ROLEC Функции и размеры элементов системы

taraPLUS

Адаптер для консоли

146.025.009

25

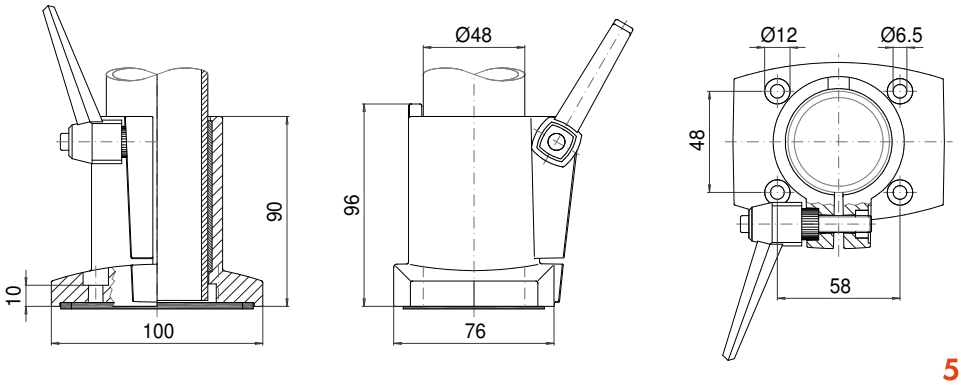

500 g

Специальная круглая труба 48 для Beckhoff PC

144.33x.xxx

26

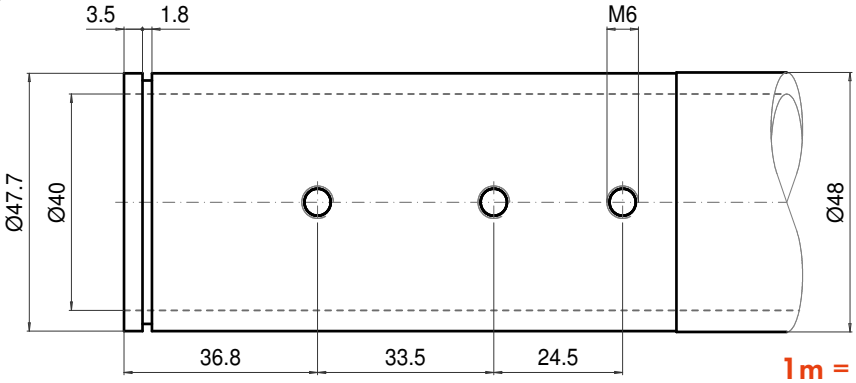

1m = 3.600 g

taraPLUS/QUADRO угол 50

149.021.000

27

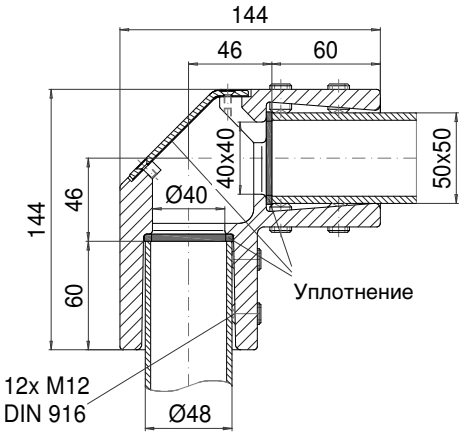

1.480 g

Шарнирное настенное основание

149.045.000

28

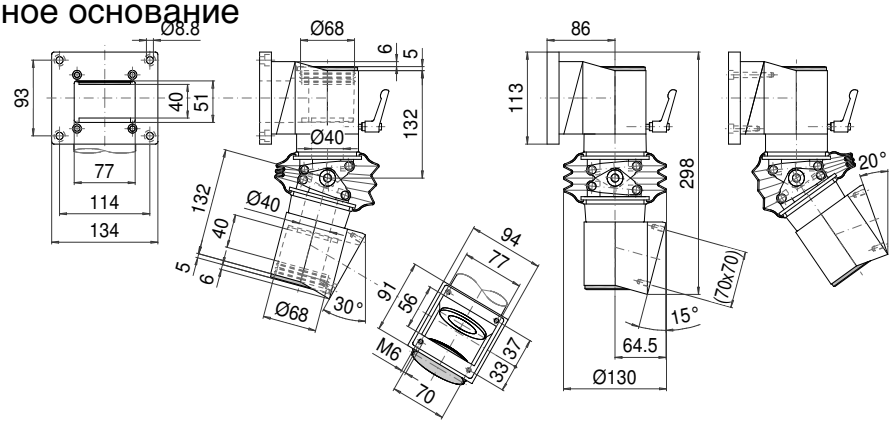

3.500 g