ROLEC®

Our passion is enclosures.

mobilCASE

Многофункциональные корпуса из алюминиевого профиля

mobilCASE – новое поколение корпусов ROLEC – расширяют возможности конструктора, позволяя сделать прибор, отвечающий различным требованиям по компоновке, размещению, условиям эксплуатации.

Универсальный держатель CH позволяет закрепить корпус в любом положении, как на стационарной опоре, так и на транспортном средстве

Подставка для настольных приборов позволяет плавно регулировать уровень наклона корпуса

Сочленение двух профилей, в том числе и различной ширины

Боковины для шарнирного крепления обеспечивают плавное изменение наклона корпуса

Профиль обеспечивает меньший вес и более низкую цену по сравнению с литыми корпусами. Три варианта по ширине, произвольная длина дают возможность максимально оптимизировать размер прибора. Боковины позволяют приспособить один и тот же профиль под различные требования по расположению приборов в процессе эксплуатации, обеспечивая герметичность (IP54/IP65) и прочность.

Для установки печатных плат предусмотрены внутренние направляющие. Разъёмный профиль удобен для сборки прибора. Боковины с углублением удобны для размещения соединителей, выключателей, датчиков. Сборочные винты закрыты заглушками.

Версия для ручных приборов с углублением для лицевой панели

Размещение батарейного отсека для 2 или 4 элементов AA

Защитный комплект с ремнём для переноски – защита прибора и удобство использования

Свободный размер- можно заказать корпус произвольной длины

„Современный и эргономичный дизайн mobilCASE помогает в создании надёжных и долговечных приборов.“

Технические данные
mobilCASE

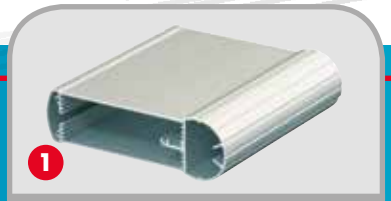

Замкнутый профиль

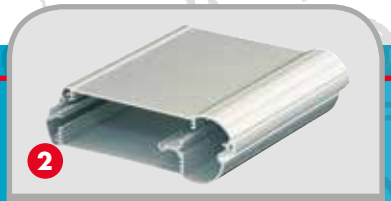

Составной профиль из двух половинок

Плоские боковины DF

Боковина с винтовой крышкой и углублением DK

Боковины для шарнирного соединения двух профилей PG

Защитный комплект с ремнём для переноски PK

Боковины для шарнирного крепления на стену WH

Плоские боковины с подставкой для настольных приборов

Боковины с углублением, винтовой гайкой и подставкой для настольных приборов

Универсальный держатель CH

Батарейные отсеки AH для двух и четырёх элементов AA

Адаптер с кабельным вводом M16

Корпус на основе алюминиевого профиля AL Mg Si 0.5 /DIN 17615 с двумя вариантами боковин, отлитых из алюминиевого сплава GD-Zn Al 4 Cu 1 / DIN EN 12844.
Углубление в профиле для плёночной клавиатуры или декоративных панелей.
Боковины крепятся на винтах из нержавеющей стали 1.4567 (V2A). Винты закрыты заглушками.
Защита от пыли и влаги
для корпусов из замкнутого профиля – IP65 / EN 60529,
для корпусов из составного профиля – IP54 / EN 60529,
при использовании боковин для шарнирного крепления к стене и с подставкой для настольных приборов – IP54 / EN 60529.
Уплотнительная прокладка для боковин – из ТПЭ, без силикона (от -30°C до +120°C). Уплотнение профиля – из хлоропрена (CR) (от -30°C до +90°C).
Боковины **покрыты** порошковой эмалью чёрного цвета RAL 9005. Профиль – серебристой эмалью. По заказу – анодированный профиль или покраска в другой цвет.
Дополнительные аксессуары:
защитный комплект с ремнём для переноски PK,
универсальный держатель CH,
батарейные отсеки AH,
адаптер с кабельным вводом.

ROLEC®

Our passion is enclosures.

Номенклатура mobilCASE

	Тип	Артикул	W	L	P
1	Профиль P 80-1	250.080.120	118	120	80
	Профиль P 80-1	250.080.160	118	160	80
	Профиль P 100-1	250.100.160	138	160	100
	Профиль P 100-1	250.100.200	138	200	100
	Профиль P 130-1	250.130.180	168	180	130
	Профиль P 130-1	250.130.240	168	240	130

	Тип	Артикул	W	L	P
2	Профиль P 80-2	251.080.120	118	120	80
	Профиль P 80-2	251.080.160	118	160	80
	Профиль P 100-2	251.100.160	138	160	100
	Профиль P 100-2	251.100.200	138	200	100
	Профиль P 130-2	251.130.180	168	180	130
	Профиль P 130-2	251.130.240	168	240	130

	Тип	Артикул	Размеры P
3	Комплект DF 80	580.080.000	80
	Комплект DF 100	580.100.000	100
	Комплект DF 130	580.130.000	130

4	Комплект DK 80	581.080.000	80
	Комплект DK 100	581.100.000	100
	Комплект DK 130	581.130.000	130

	Тип	Артикул	Сочленение
5	Комплект PG 80-80	588.080.080	Размеры 80+80
	Комплект PG 80-100	588.080.100	Размеры 80+100
	Комплект PG 80-130	588.080.130	Размеры 80+130
	Комплект PG 100-100	588.100.100	Размеры 100+100
	Комплект PG 100-130	588.100.130	Размеры 100+130
	Комплект PG 130-130	588.130.130	Размеры 130+130

	Тип	Артикул	Размеры P
6	Комплект PK 80	583.080.000	80
	Комплект PK 100	583.100.000	100
	Комплект PK 130	583.130.000	130

	Тип	Артикул	Размеры P
7	Комплект WH 80	589.080.000	80
	Комплект WH 100	589.100.000	100
	Комплект WH 130	589.130.000	130

8	Комплект ABF 80	589.080.100	80
	Комплект ABF 100	589.100.100	100
	Комплект ABF 130	589.130.100	130
9	Комплект ABK 80	589.080.200	80
	Комплект ABK 100	589.100.200	100
	Комплект ABK 130	589.130.200	130

10	Комплект CH	584.000.000	все размеры

11	AH 2	584.002.000	все размеры
	AH 4	584.004.000	все размеры
12	Адаптер с кабельным вводом M16	585.000.000	все размеры

***L= Длина профиля в мм по заказу**

Соответствие:

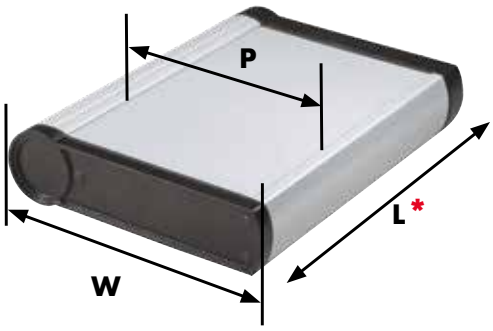

ROLEC Основные размеры

mobilCASE

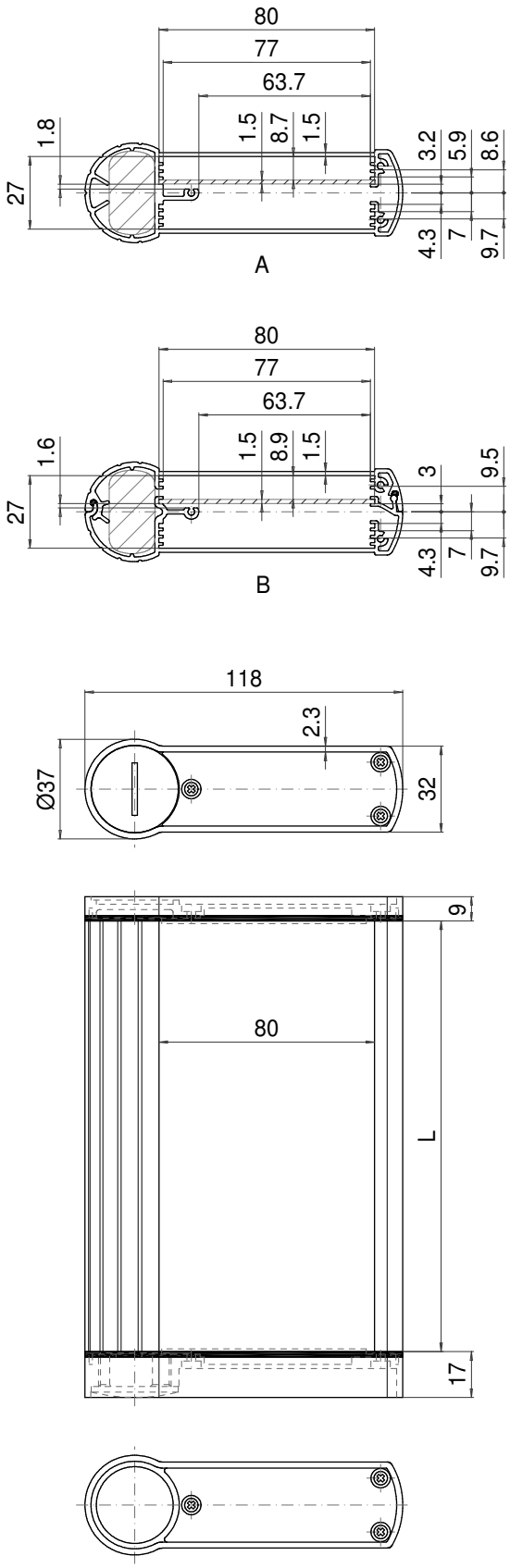

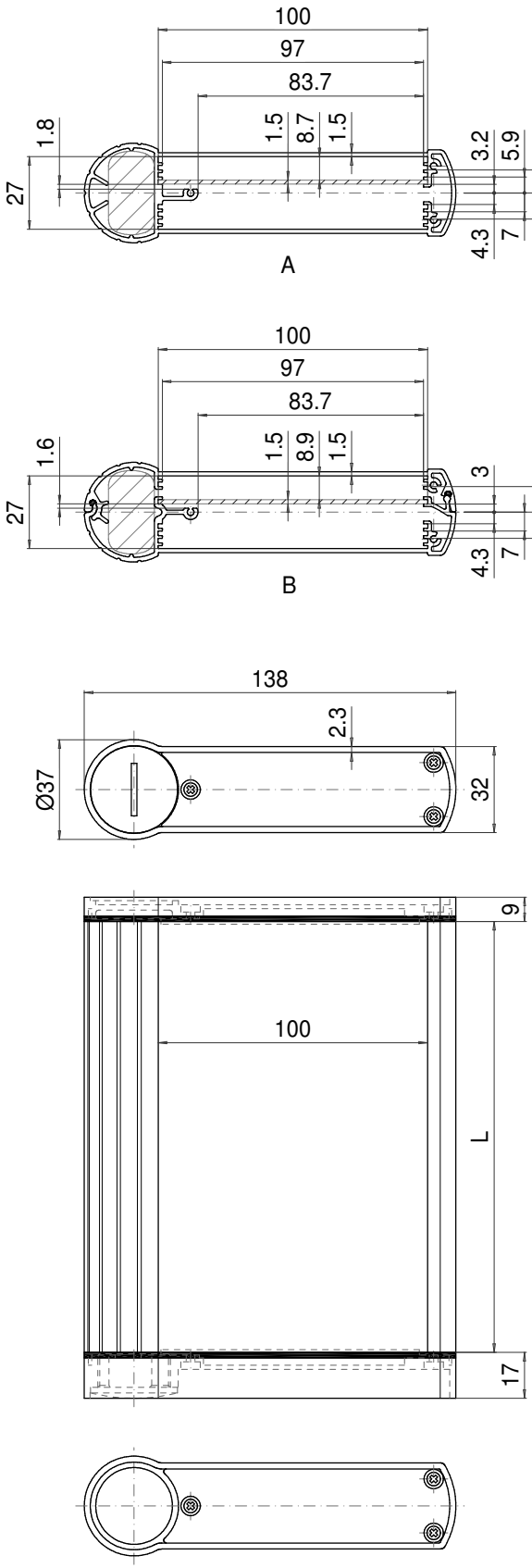

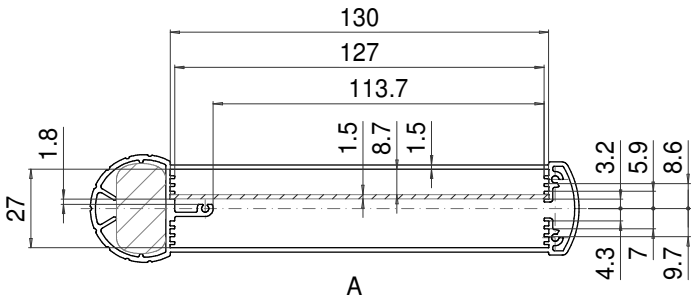

Замкнутый профиль
P 080/100/130 - 1

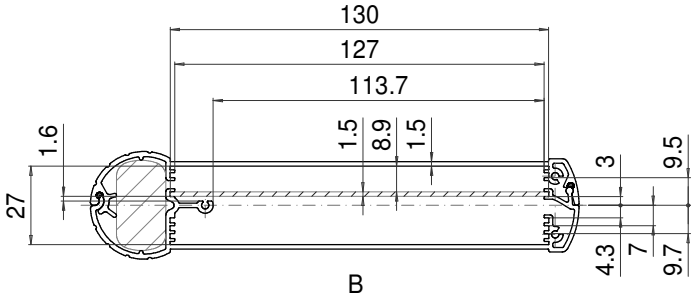

Составной профиль
P 080/100/130 - 2

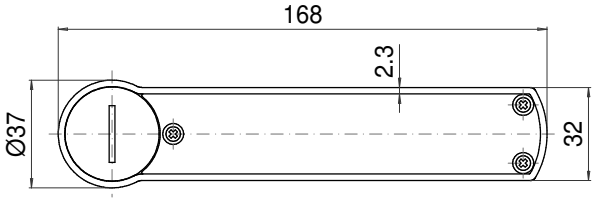

Боковина с винтовой крышкой и углублением DK

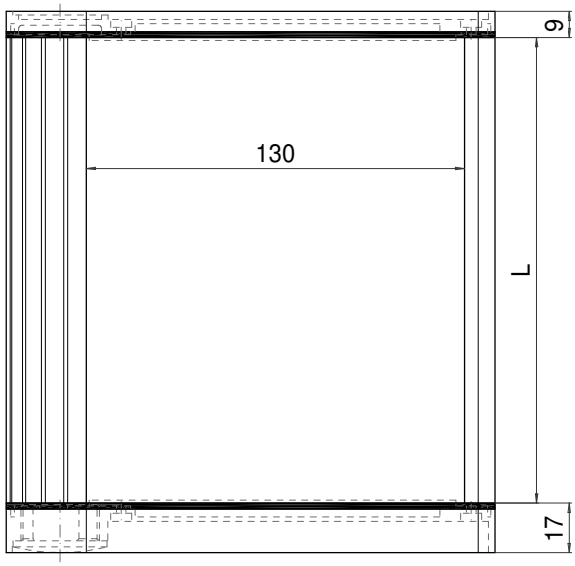

Общая высота с учётом прокладки 17мм

Размеры для лицевой панели:

длина – не более (L - 0,4) мм

ширина – не более (80/100/130 - 0,6) мм

Плоская боковина DF